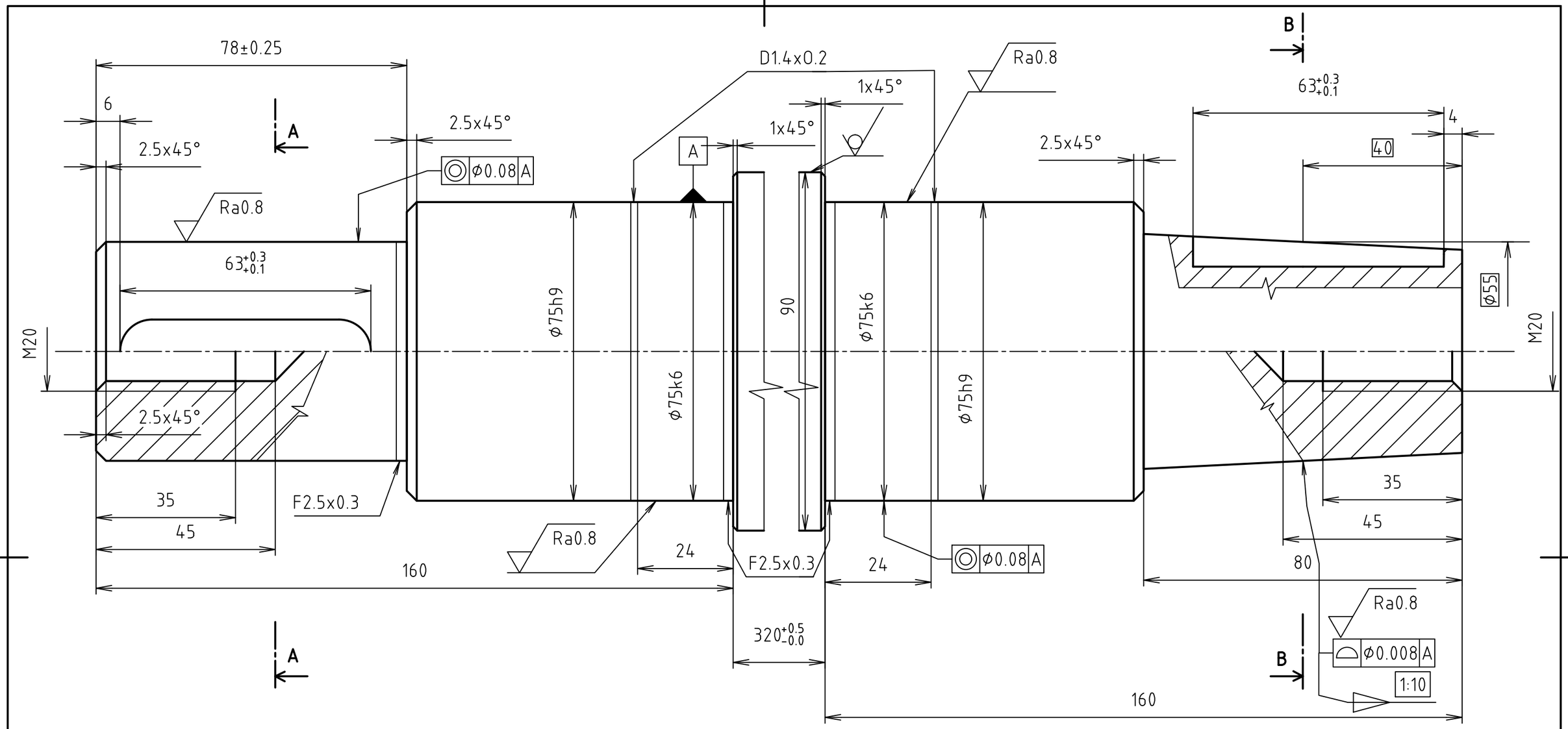

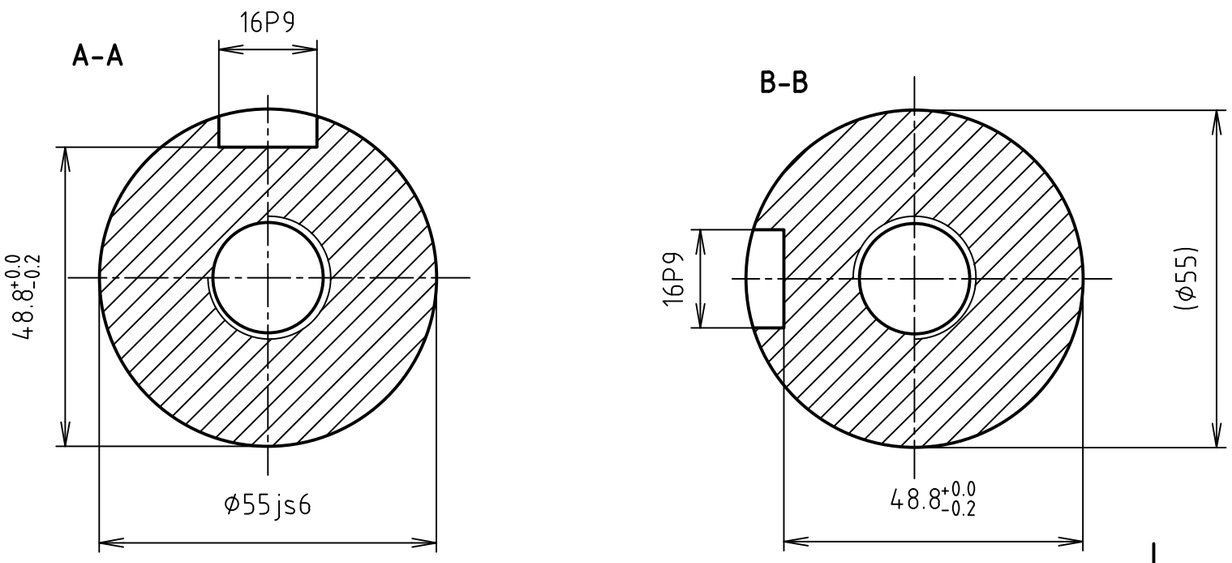

Ra1.6 (Ra0.8

MATERIÁL: 11 373.0 ČSN 42 0138.50							
POLOTOVAR: KR90 - 650 ČSN 42 5510.12							
PROMÍTÁNÍ: [ISO E] NEOZNAČENÉ DRSNOSTI: Ra							
TOLEROVÁNÍ PODLE ISO 8015: NE							
PŘESNOST ISO 2768 - mK			INDEX	ZMĚNA		DATUM	PODPIS
	Podpis	Datum		Podpis	Datum		MĚŘÍTKO 1:1
NAVRHL			STATIK			HMOTNOST 19 kg	
KRESLIL	Moravec Jan	16.4.2010	NORM. REF.			MIKROFILM	Č. SVITKU
SKUPINÁŘ			PŘEZK.			SESTAVA	KUSOVNIK
TECHNOL.			SCHVÁLIL			STARÝ V.	

ČESKÉ VYSOKÉ UČENÍ TECHNICKÉ V PRAZE

FAKULTA STROJNÍ

NÁZEV

HŘÍDEL

TYP:

ČÍSLO VÝKRESU

10-08-68-01

LIST: